Antistatische Gummi-Räder

mit bodenschonenden Doppellenkrollen

- **Langlebig und rostfrei** - Lenkgehäuse aus verzinktem Stahlblech
- **Geringer Anfahrwiderstand** durch thermoplastische Gummibereifung
- Felge aus Kunststoff
- **Langlebig und leichtgängig** - mit Kugellager
- Zweireihiger Kugelkranz im Gabelkopf

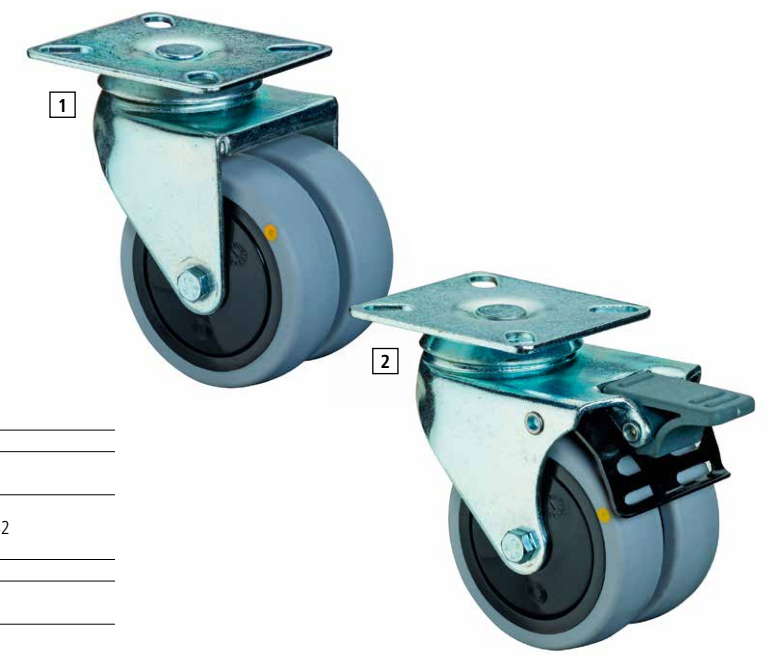

Rad Ø mm	50	75
Traglast kg	**60**	**80**
Gesamthöhe mm	75	102
Ausladung Lenkrolle mm	36	33
Plattengröße mm	60 x 60	77 x 67
Schraubloch Abstand mm	46 x 46 / 38 x 38	62 x 52 / 50 x 42
Schraubloch Ø mm	6,2	8,5
Radbreite mm	2 x 18	2 x 24
[1] Lenkrolle	139518	139520
	---	---
[2] Lenkrolle mit Doppelstopp	139519	139522
	---	---

Elastik-Räder

mit sehr geringem Anfahrwiderstand

- **Traglast:** 140 - 400 kg
- **Rad:** Mit Vollgummi-Elastik-Bereifung in blau, unlöslich aufvulkanisiert
- **Felge:** Aus Kunststoff (*mit Fadenschutz)
- **Lager:** Rollenlager, Radachse verschraubt
- **Lenkgehäuse und Bockgabeln:** Aus verzinktem Stahlblech. Bei der Lenkrolle mit Doppelstopp werden Lenkung und Rad gleichzeitig blockiert.
- **Schwenklager:** Zweireihiger Kugelkranz im Gabelkopf

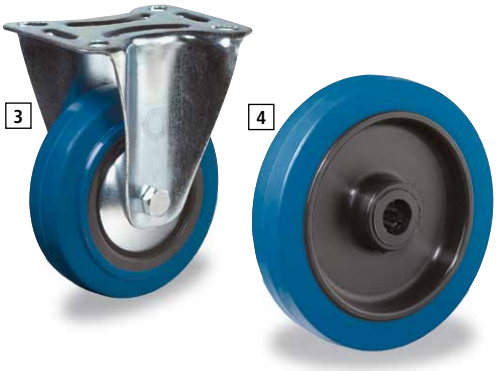

Rad Ø x Breite mm	**100 x 35***	**125 x 50**	**160 x 42**
Traglast kg	140	300	300
Gesamthöhe mm	130	166	195
Ausladung mm	34	45	48
Länge Platte x Breite Platte mm	102 x 84	138 x 109	135 x 110
Schraubloch Abstand	80 x 60 mm	105 x 75 / 80 mm	105 x 75 / 80 mm
Schraubloch Ø mm	9	11	11
Nabenlänge/Nabenbohrung mm	40/12	58/20	60/20
[1] Lenkrolle	997502	997513	997524
	---	---	---
[2] Lenkrolle	997546	997557	997568
mit Doppelstopp	---	---	---
[3] Bockrolle	997604	997615	997626
	---	---	---
[4] Rad	997648	997659	997681
	---	---	---

* mit Fadenschutz